DOME® PT by HEATSAIL

TECHNISCHE INFORMATIONEN

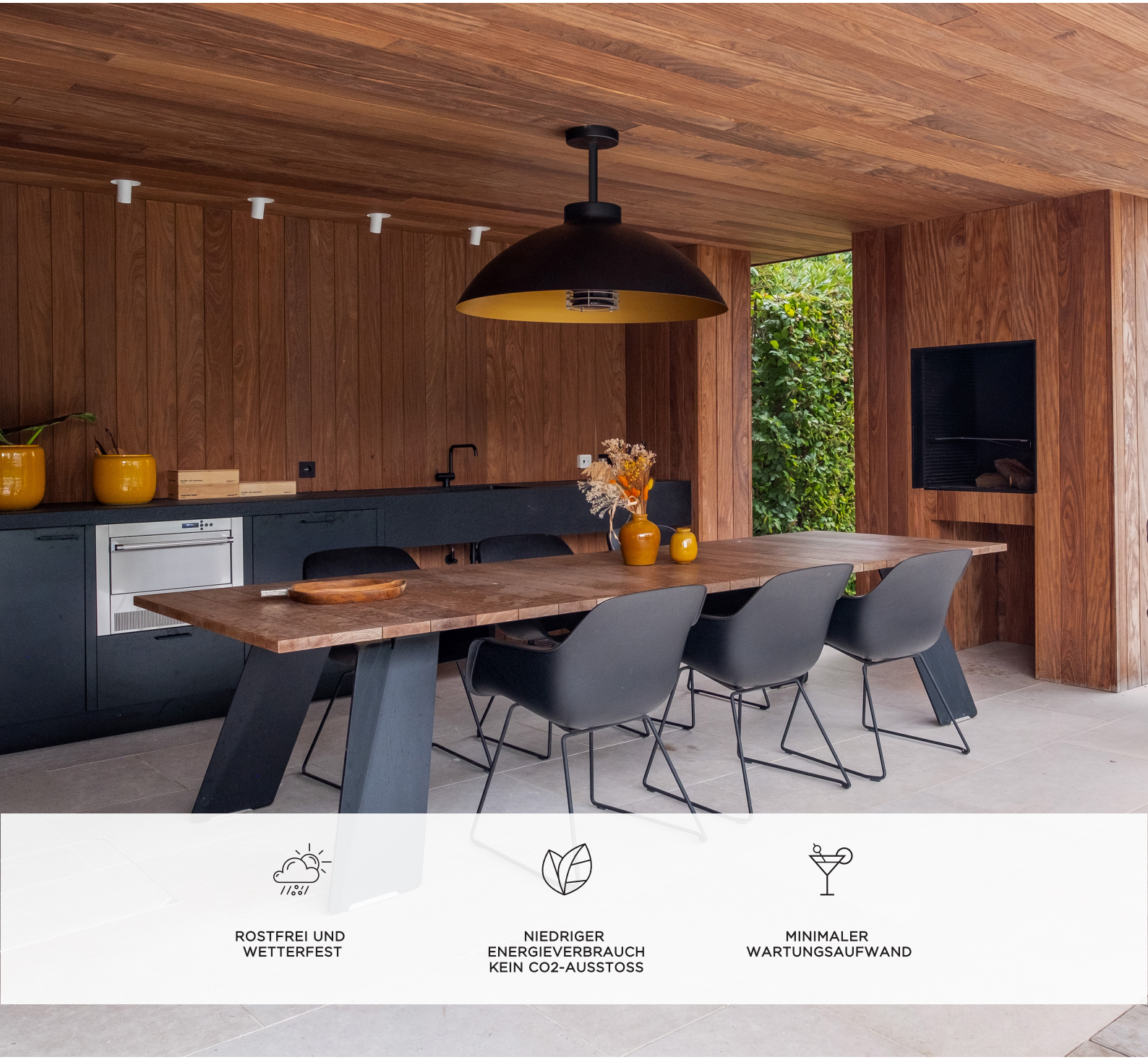

ROSTFREI UND
WETTERFEST

NIEDRIGER
ENERGIEVERBRAUCH
KEIN CO2-AUSSTOSS

MINIMALER
WARTUNGSAUFWAND

DOME® PT von HEATSAIL

Merkmale

800372

IP 43

MINIMALER WARTUNGSAUFWAND

Durch den Einsatz hocheffizienter und langlebiger keramischer Heizelemente und der besten Materialien ist der DOME PT nahezu wartungsfrei.

ROSTFREI UND WETTERFEST

Der DOME PT ist aus hochwertigen Materialien wie Aluminium und Edelstahl gefertigt und somit für den Außeneinsatz geeignet.

PATENTIERTES DESIGN

Das einzigartige, patentierte Design macht den DOME PT zu einem absoluten Blickfänger, der Luxus, Eleganz und Exklusivität ausstrahlt.

NIEDRIGER ENERGIEVERBRAUCH KEIN CO2-AUSSTOSS

Mit einem Energieverbrauch von nur 3,22 kW/h verbraucht der DOME PT weniger Energie als vergleichbare Produkte und sorgt für ein optimales Heizen.

Hauptquartier
Prins Boudewijnlaan 7 Unit A 08
2550 Kontich
Belgien
+ 32 3 502 99 88

Nordamerikanisches Kontor
1910 North Josey Ln
Carrollton, Texas 75006
Vereinigte Staaten
+ 1 (214) 808 5091

W: www.heatsail.com
E: sales@heatsail.com

DOME® PT von HEATSAIL

ABMESSUNGEN

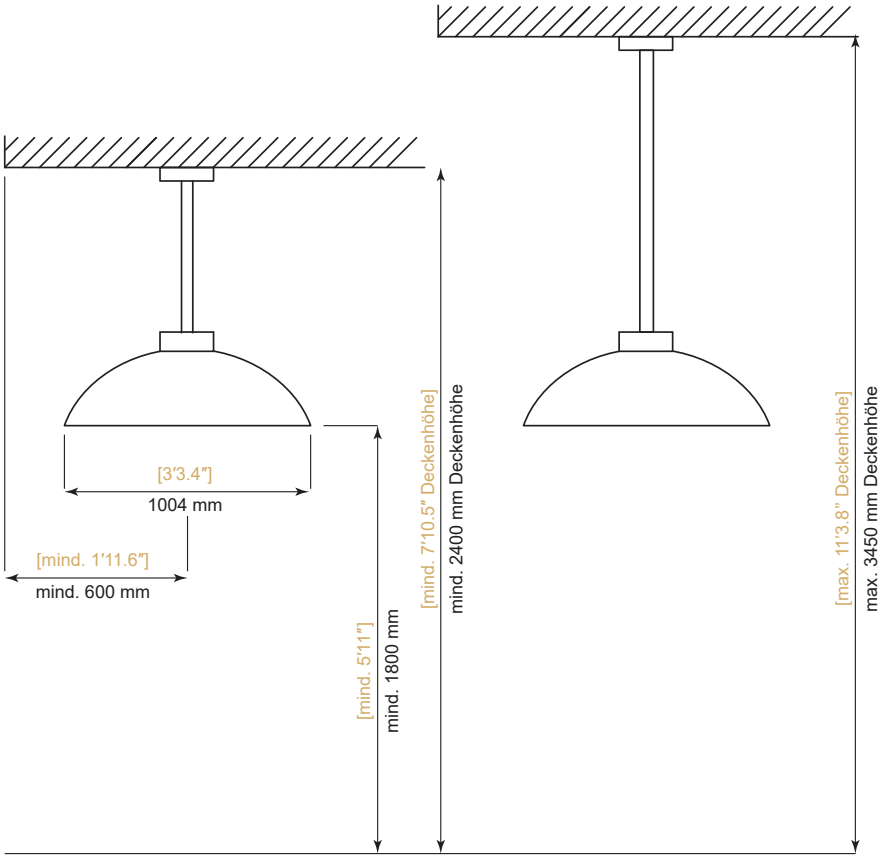

TECHNISCHE DATEN

Modell	DOME PT
Wärme (W)	3100 W
Licht (W)	120 W
Elektroanschluss	230V AC - 50 Hz 14 A
Abmessungen (B)	1004 mm
Erforderliche Montagehöhe ab Boden	mind. 1800 mm; max. 1950 mm
Deckenhöhe	mind. 2420 mm; max. 3770 mm
Gewicht	zirka 24 kg
Zulassungen	CE, IEC 60335-2-30, CAN/CSA-C22.2 No. 60335-1:16, CAN/CSA-E60335-2-30:13, UL 60335-1

Hauptquartier
Prins Boudewijnlaan 7 Unit A 08
2550 Kontich
Belgien
+ 32 3 502 99 88

Nordamerikanisches Kontor
1910 North Josey Ln
Carrollton, Texas 75006
Vereinigte Staaten
+ 1 (214) 808 5091

W: www.heatsail.com
E: sales@heatsail.com

DOME® PT von HEATSAIL

ELEKTRISCHE SICHERHEITSANFORDERUNGEN

Der Einsatz des DOME PT erfordert eine Elektroinstallation mit zuverlässiger Sicherheitserdung.

Die elektrische Sicherheit der Installation kann nur gewährleistet werden, wenn das Gerät ordnungsgemäß an ein Erdungssystem angeschlossen ist, das gemäß den Sicherheitshinweisen erstellt wurde. Eine Vorprüfung ist unbedingt erforderlich. Bei Unsicherheiten muss eine sorgfältige Inspektion durch einen qualifizierten und autorisierten Techniker durchgeführt werden. Heatsail haftet nicht für Verletzungen und/oder Schäden, die durch eine nicht geerdete Installation entstehen.

Die Installation der elektrischen Komponenten des DOME PT erfordert einen Netzanschluss von 230V AC-50 Hz (16-Ampere-Sicherung EN 30 mA Fehlerstrom-Schutzeinrichtung RCD): Der Anschluss muss entsprechend den geltenden IEC-CEI-Normen ordnungsgemäß ausgeführt sein. Bitte beachten Sie: Vor Ort können gesetzliche und andere Vorschriften gelten.

Die Stromversorgung muss unterbrochen werden, bevor der Anschluss und andere Arbeiten an den elektrischen Komponenten durchgeführt werden können. Jeder muss sich vergewissern, dass der Strom nicht versehentlich wieder eingeschaltet werden kann. Die Verwendung von Adaptern, Steckdosenleisten und Verlängerungskabeln ist für die Stromversorgung des DOME PT nicht erlaubt. Zwischen dem DOME PT und dem Sicherungskasten muss immer ein Schalter installiert sein.

Die Nichtbeachtung dieser Anweisungen kann die Sicherheit des Geräts beeinträchtigen. Heatsail haftet nicht für daraus resultierende Schäden.

HINWEIS: Der DOME PT wird mit einem Netzkabel ohne Netzstecker geliefert und muss fest verdrahtet werden.

KONSTRUKTIONSÜBERSICHT

Der DOME PT wird mit einer Edelstahlhalterung an der Decke befestigt. Diese Halterung muss mit den richtigen Dübeln und Schrauben entsprechend der Montagefläche aufgehängt werden. Der Durchmesser der Deckenkappe beträgt 200mm.

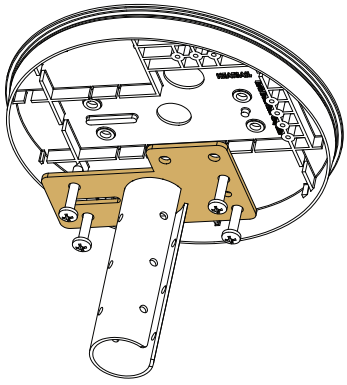

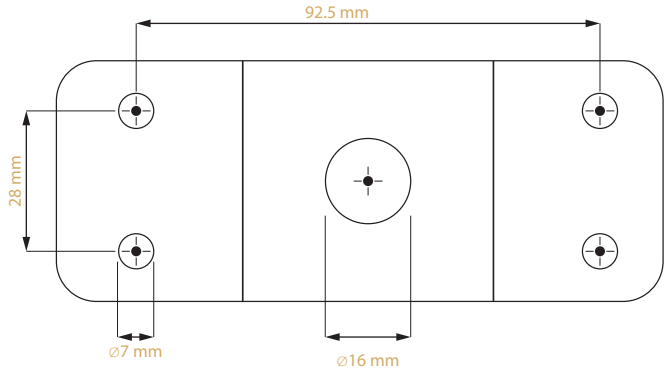

Hauptquartier
Prins Boudewijnlaan 7 Unit A 08
2550 Kontich
Belgien
+ 32 3 502 99 88

Nordamerikanisches Kontor
1910 North Josey Ln
Carrollton, Texas 75006
Vereinigte Staaten
+ 1 (214) 808 5091

W: www.heatsail.com
E: sales@heatsail.com

DOME® PT von HEATSAIL

ÜBERSICHT ELEKTRO

Der DOME PT besteht aus einem zentralen Heizelement mit einem zusätzlichen Licht und einer Haube, dem ‚DOME PT', der als Schutz und Reflexion der fernen Infrarotstrahlen dient. Das zentrale Element wird ‚Heizrohr' genannt. Im unteren Teil befindet sich ein ‚Heizblock' mit 5 rechteckigen und 1 runden Heizelement. Über dem Heizelement befindet sich ein vom Heizelement getrenntes Halogenlicht. Die Leuchte besteht aus einer Halogenlampe R7S 78 mm mit 230V AC hinter einem hitzebeständigen Glas. Das Glas kann nach oben angehoben werden, um die Halogenlampe zu wechseln. Aufgrund der hohen Hitze ist die Verwendung einer LED-Lampe nicht möglich, da die LED diesen hohen Temperaturen nicht standhalten kann.

Im Heizrohr befinden sich 3 Stromkreise. Die Summe dieser Stromkreise entspricht 14 Ampere bei 230V AC.

- Stromkreis 1: Der erste Stromkreis besteht aus 3 rechteckigen Heizelementen und hat eine Gesamtheizleistung von 1500 W bei 230V AC
- Stromkreis 2: Besteht aus dem unteren runden Heizelement und zwei gegenüberliegenden Keramikheizelementen. Die Gesamtleistung des Stromkreises 2 beträgt 1600 W bei 230V AC
- Stromkreis 3: Steuert das Licht. Der DOME PT wird mit einer R7S-Lampe mit 120 W bei 230V AC gelieferT

• AUSFÜHRUNG MIT FERNBEDIENUNG

Die Eingangsleistung wird mit Hilfe von 3 elektronische Schaltern, die an einer Deckenrosette montiert sind, über die 3 Stromkreise aufgeteilt. Die elektronischen Schalter werden über eine Fernbedienung bedient. Stellen Sie immer sicher, dass die Stromversorgung zwischen dem Stromnetz und dem DOME PT durch einen 2-poligen Schalter immer auf andere Weise als über die Fernbedienung ausgeschaltet werden kann.

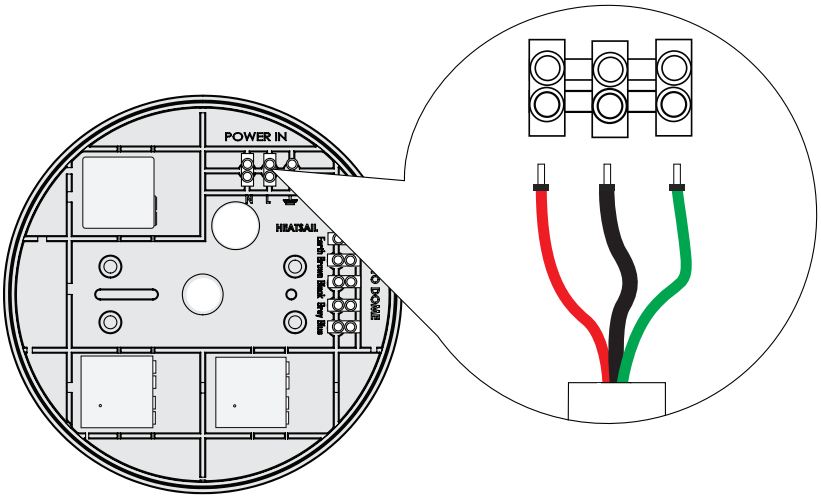

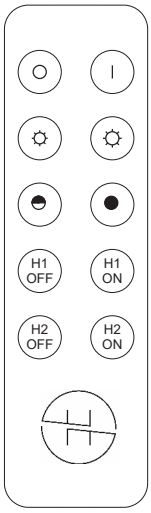

Hauptquartier
Prins Boudewijnlaan 7 Unit A 08
2550 Kontich
Belgien
+ 32 3 502 99 88

Nordamerikanisches Kontor
1910 North Josey Ln
Carrollton, Texas 75006
Vereinigte Staaten
+ 1 (214) 808 5091

W: www.heatsail.com
E: sales@heatsail.com

DOME® PT von HEATSAIL

• AUSFÜHRUNG MIT WANDSCHALTERN

Die Eingangsleistung wird mit Hilfe von 3 Wandschaltern, die von einem qualifizierten Elektriker installiert werden müssen, über die 3 Stromkreise aufgeteilt. Die Ausgangsleitungen der Wandschalter bestehen aus 5 Leitungen mit einer Größe von mindestens 1,5 mm^2 / 16 AWG gemäß der folgenden beispielhaften Zeichnung:

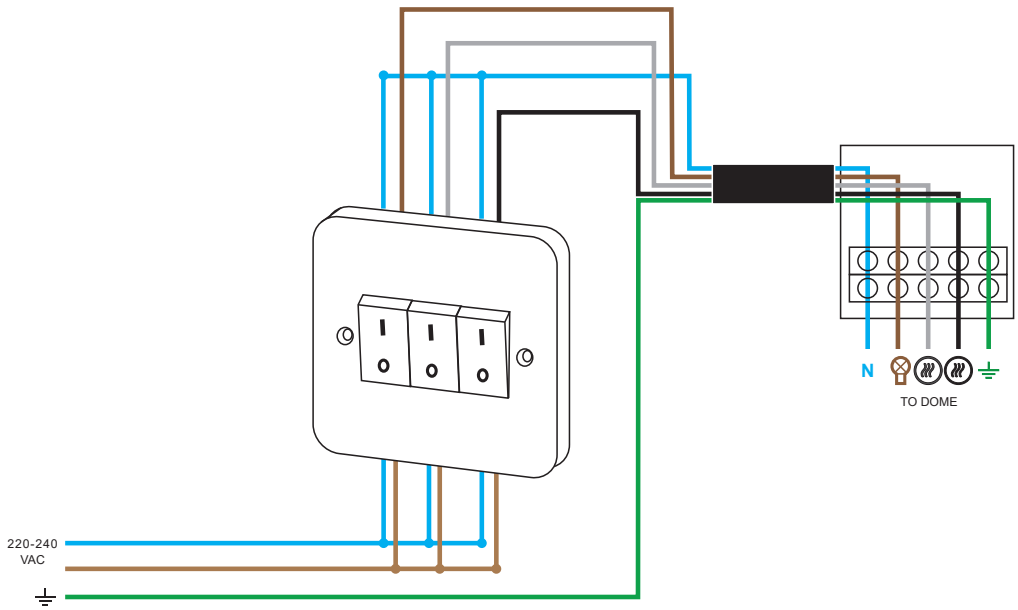

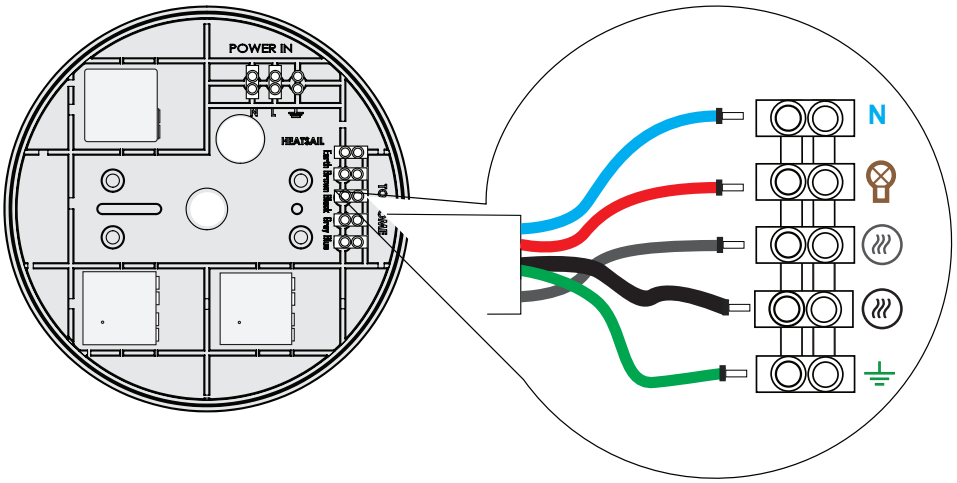

Hauptquartier
Prins Boudewijnlaan 7 Unit A 08
2550 Kontich
Belgien
+ 32 3 502 99 88

Nordamerikanisches Kontor
1910 North Josey Ln
Carrollton, Texas 75006
Vereinigte Staaten
+ 1 (214) 808 5091

W: www.heatsail.com
E: sales@heatsail.com

DOME® PT von HEATSAIL

LIEFERBARE LÄNGEN: FÜR NORMALE TISCHE

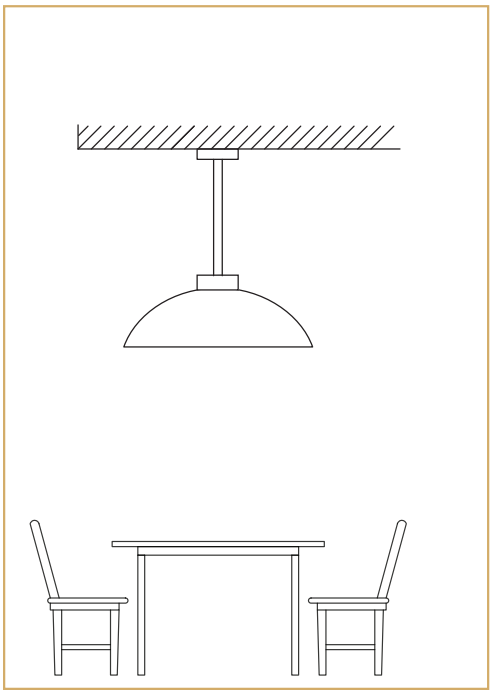

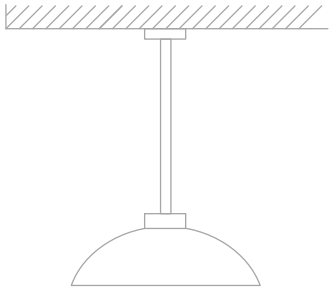

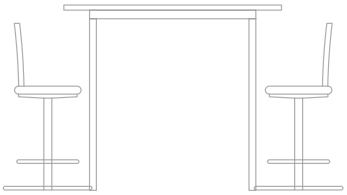

STABLÄNGE		DECKENHÖHE		VERLÄNGERUNG
20	7,9"	240 - 255 cm	7 ft 10,49" - 8 ft 4,39"	
		248 - 262 cm	8 ft 1,64" - 8 ft 7,15"	1
		255 - 270 cm	8 ft 4,39" - 8 ft 10,3"	2
50	19,7"	270 - 285 cm	8 ft 10,3" - 9 ft 4,2"	
		278 - 292 cm	9 ft 1,45" - 9 ft 6,96"	1
		285 - 300 cm	9 ft 4,2" - 9 ft 10,11"	2
80	31,5"	300 - 315 cm	9 ft 10,11" - 10 ft 4,02"	
		308 - 322 cm	10 ft 1,26" - 10 ft 6,77"	1
		315 - 330 cm	10 ft 4,02" - 10 ft 9,92"	2
110	43,3"	330 - 345 cm	10 ft 9,92" - 11 ft 3,83"	
		338 - 352 cm	11 ft 1,07" - 11 ft 6,58"	1
		345 - 360 cm	11 ft 3,83" - 11 ft 9,73"	2

Hauptquartier
Prins Boudewijnlaan 7 Unit A 08
2550 Kontich
Belgien
+ 32 3 502 99 88

Nordamerikanisches Kontor
1910 North Josey Ln
Carrollton, Texas 75006
Vereinigte Staaten
+ 1 (214) 808 5091

W: www.heatsail.com
E: sales@heatsail.com

DOME® PT von HEATSAIL

LIEFERBARE LÄNGEN: FÜR HOHE TISCHE

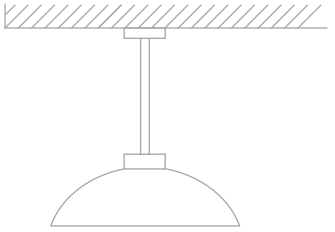

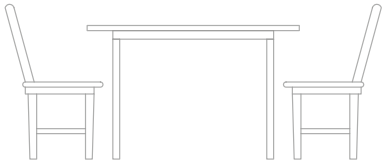

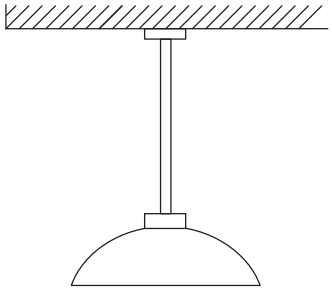

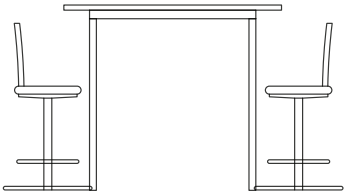

STABLÄNGE		DECKENHÖHE		VERLÄNGERUNG
20	7,9"	255 - 270 cm	8 ft 4,39" - 8 ft 10,3"	
		263 - 277 cm	8 ft 7,54" - 9 ft 1,06"	1
		270 - 285 cm	8 ft 10,3" - 9 ft 4,2"	2
50	19,7"	285 - 300 cm	9 ft 4,2" - 9 ft 10,11"	
		293 - 307 cm	9 ft 7,35" - 10 ft 0,87"	1
		300 - 315 cm	9 ft 10,11" - 10 ft 4,02"	2
80	31,5"	315 - 330 cm	10 ft 4,02" - 10 ft 9,92"	
		323 - 337 cm	10 ft 7,17" - 11 ft 0,68"	1
		330 - 345 cm	10 ft 9,92" - 11 ft 3,83"	2
110	43,3"	345 - 360 cm	11 ft 3,83" - 11 ft 9,73"	
		353 - 367 cm	11 ft 6,98" - 12 ft 0,49"	1
		360 - 375 cm	11 ft 9,73" - 12 ft 3,64"	2

Hauptquartier
Prins Boudewijnlaan 7 Unit A 08
2550 Kontich
Belgien
+ 32 3 502 99 88

Nordamerikanisches Kontor
1910 North Josey Ln
Carrollton, Texas 75006
Vereinigte Staaten
+ 1 (214) 808 5091

W: www.heatsail.com
E: sales@heatsail.com